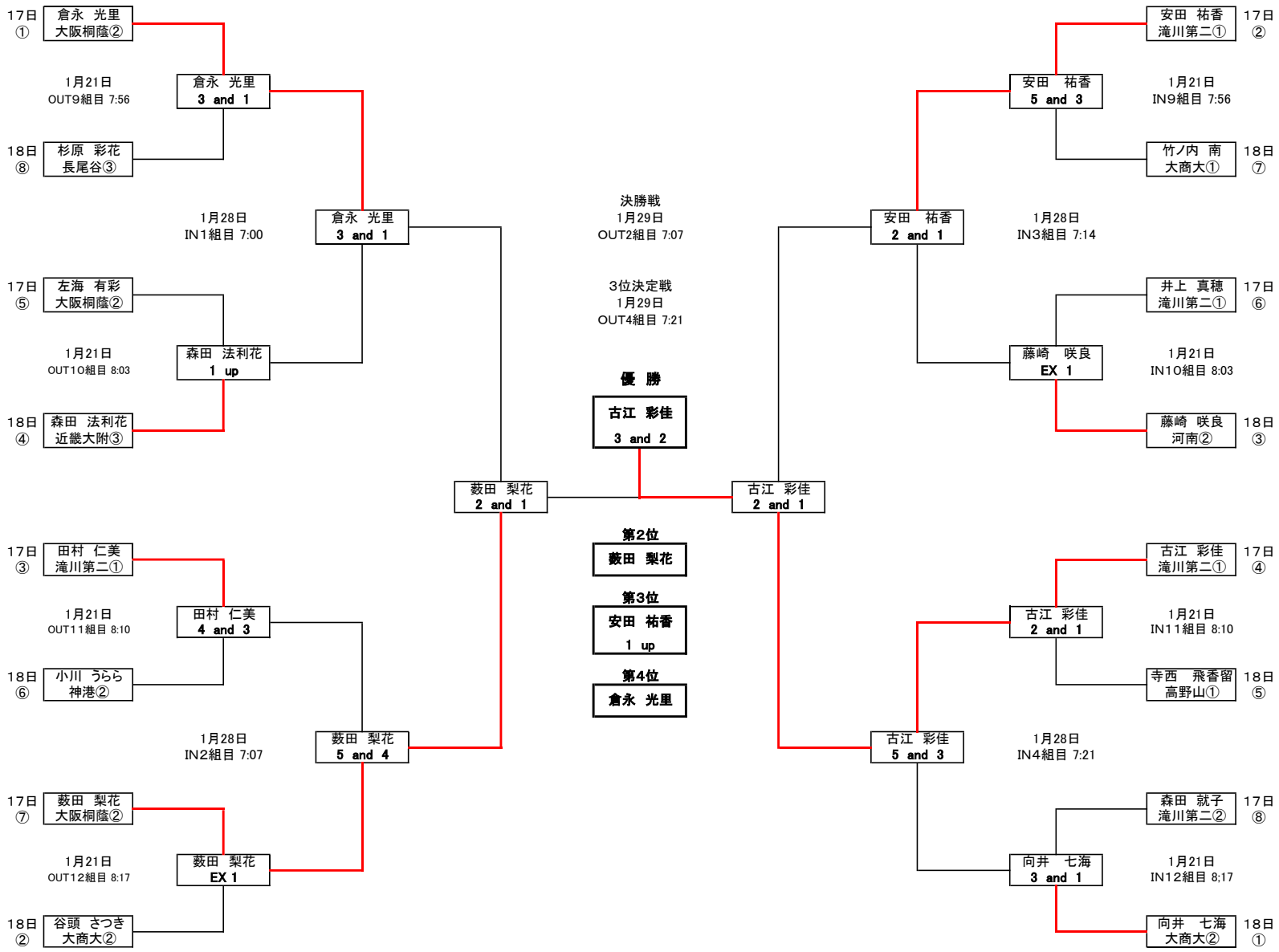第9回　朝日新聞杯　関西高等学校ゴルフマッチプレー選手権（女子）