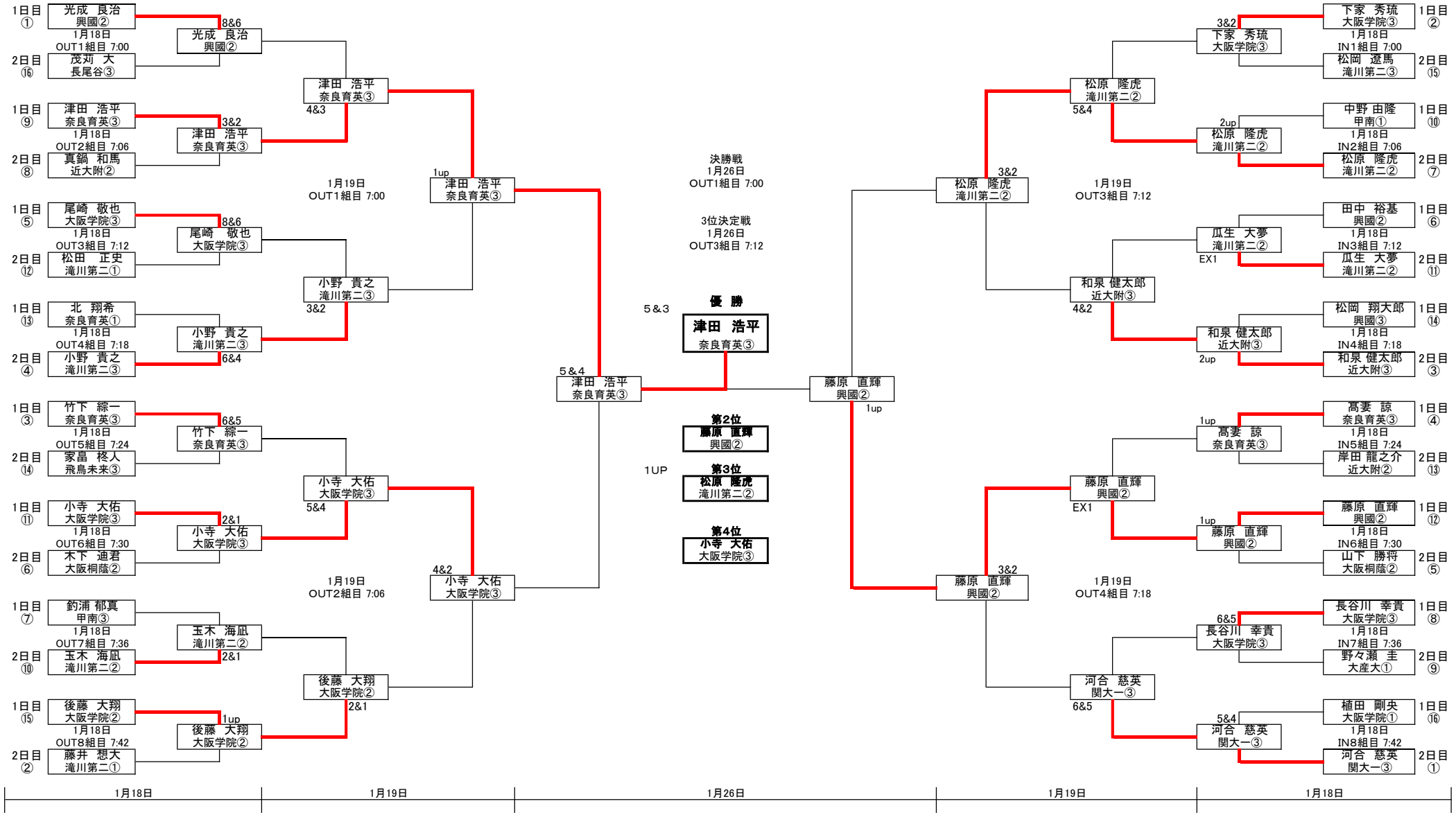第12回　朝日新聞杯　関西高等学校ゴルフマッチプレー選手権（男子）